Bestell-Nummer: 930100 / 930102
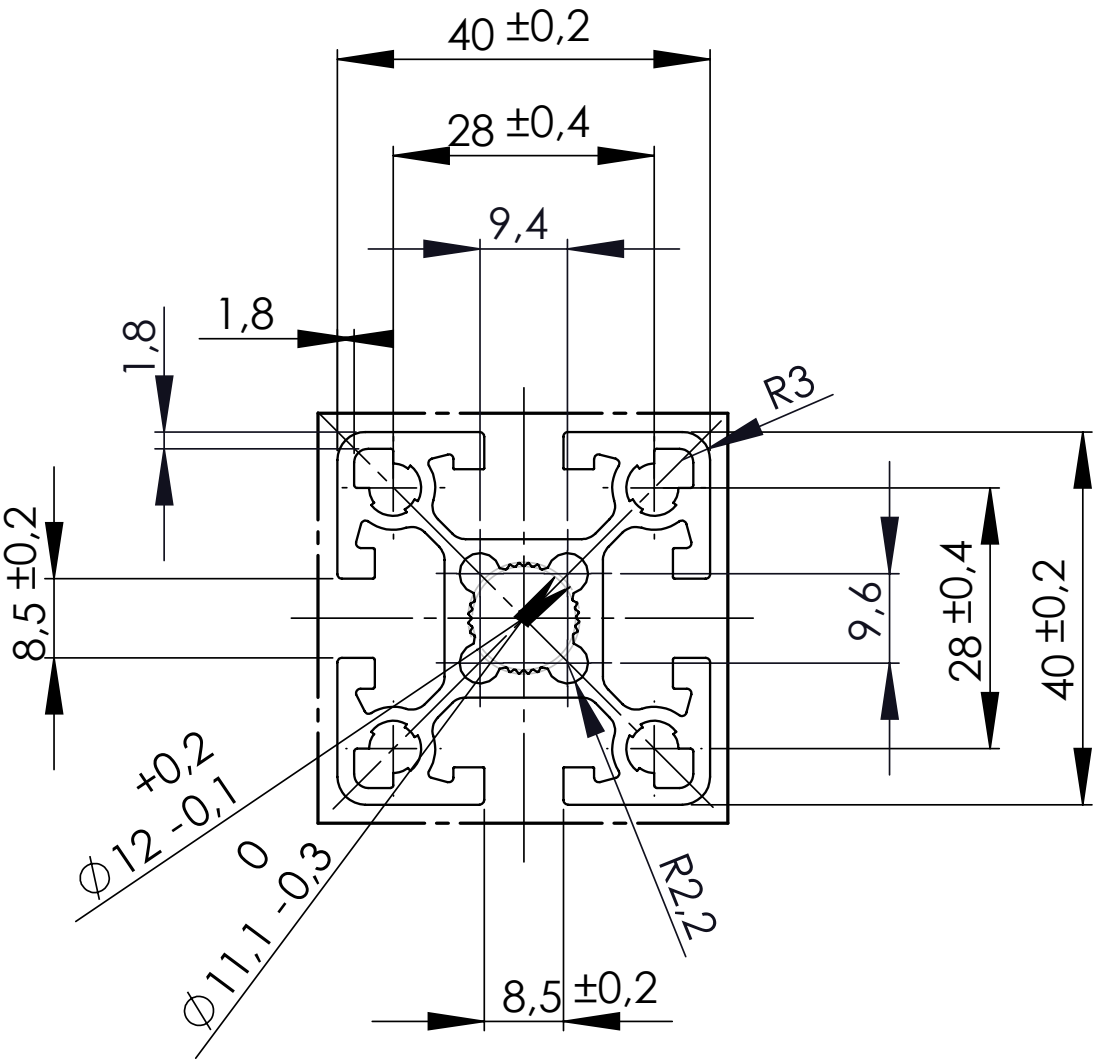
MUNK PROFILTECHNIK